Wersja	Uwagi	Data	Podpis	Sprawdził
A	...	00/00/00	J.Janik	...

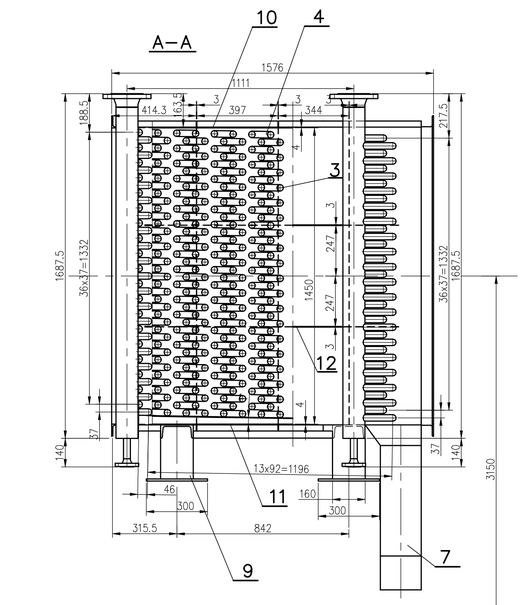

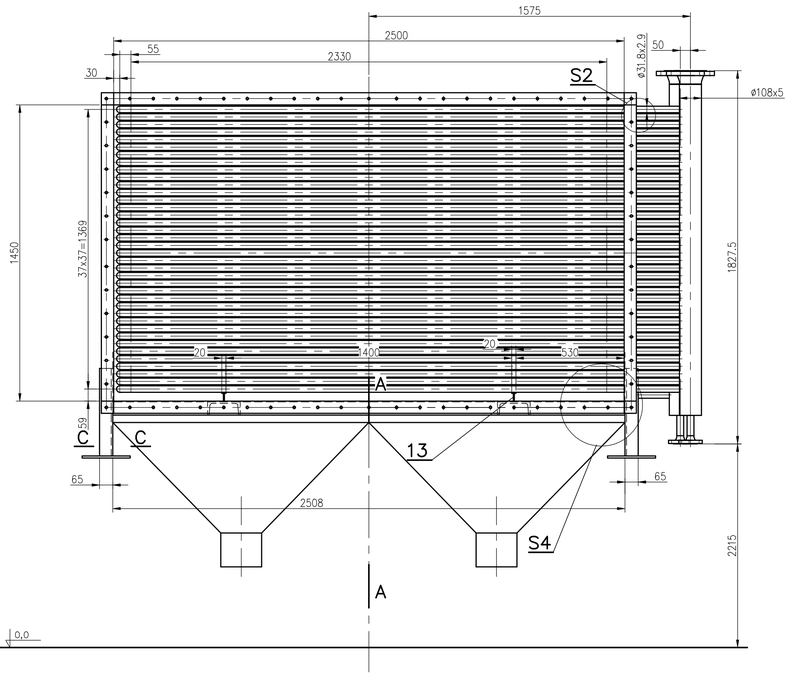

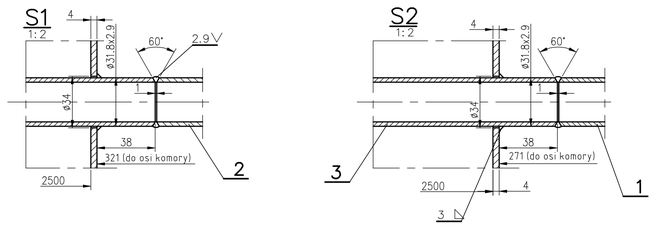

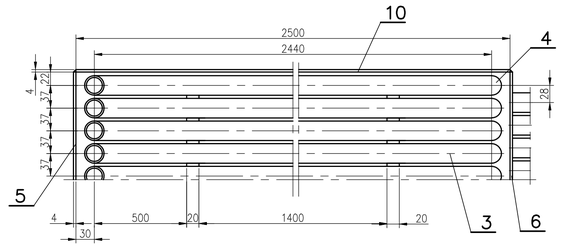

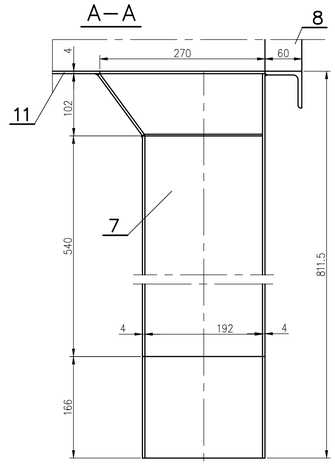

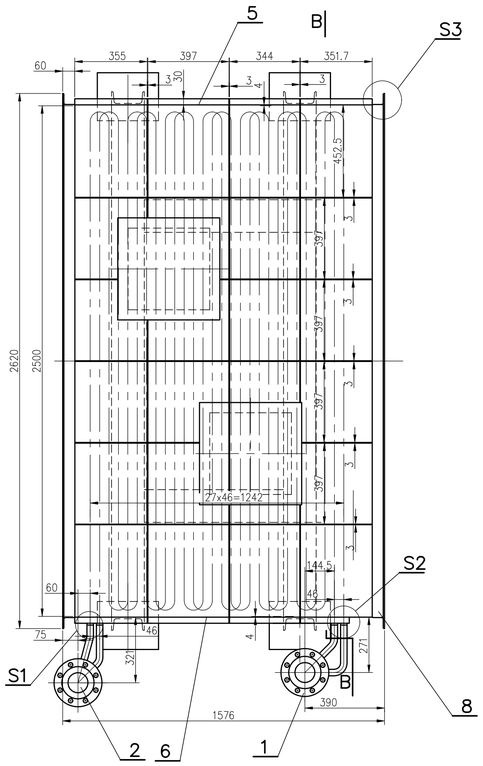

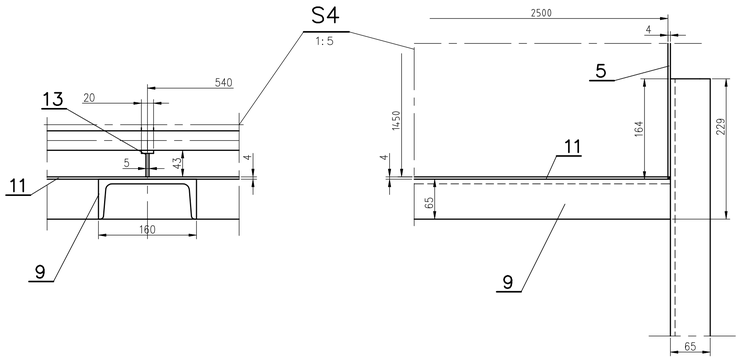

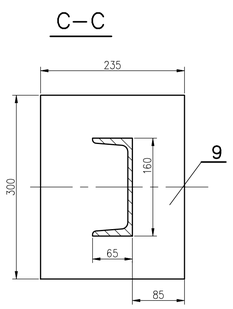

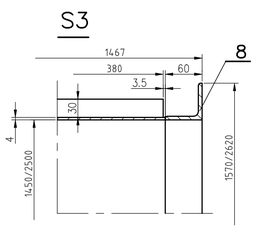

Parametry Obliczeniowe:

1.Nadciśnienie obliczeniowe: 1,6 MPa
2.Temperatura obliczeniowa wężownic: 205 °C
3.Temperatura obliczeniowa komór: 155 °C
4.Temperatura wody wylotowej : 150 °C

Uwagi:

1.Świadectwo kontrolne odbioru (atest): 3.1 wg EN 10204:2006

Dokumentacja Powykonawcza.

Rysunek przedstawia odtworzenie dokumentacji dla zmodernizowanego kotła WR–10 nr 8 w ZC Halemba wg projektu o wyróżniku 100061.

Masa całk. (kg): 3768.1

Nr	Ilość	Nazwa części	Nr rys./normy	Mat.	War. tech/Wymiar	Masa1szt	Masa(kg)	Uwagi
13	2	Podpora wężownic	100061 120 11–A4	S235JRG2	–	2.900	5.8	
12	1	Bednarka N – 30 x 3	PN–76/H–92325	S235JRG2	45000	31.800	31.8	
11	1	Blacha gruba 4x2500x1456	PN–EN 10029:1999	S235JRG2	PN–EN 10025:2002	113.400	113.4	
10	1	Blacha górna	100061 120 10–A3	S235JRG2	4x2500x1456	180.800	180.8	
9	1	Konstrukcja wsporcza	100061 120 09–A3	S235JRG2	–	174.200	174.2	
8	2	Ramka przyłączeniowa	100061 120 08–A3	S235JRG2	–	43.900	87.8	
7	1	Zsyp pyłu	100061 120 07–A3	S235JRG2	–	87.700	87.7	
6	1	Blacha boczna prawa	100061 120 06–A4	S235JRG2	4x1456x1450	65.800	65.8	
5	1	Blacha gruba 4x1456x1450	PN–EN 10029:1999	S235JRG2	PN–EN 10025:2002	66.300	66.3	
4	1	Wężownica 2	100061 120 05–A3	P235GH	–	73.500	73.5	
3	37	Wężownica 1	100061 120 04–A3	P235GH	–	74.900	2771.3	
2	1	Komora wylotowa	100061 120 03–A3	P235GH	–	52.800	52.8	
1	1	Komora wlotowa	100061 120 02–A3	P235GH	–	56.900	56.9	

Rysunek wykonany w systemie CAD

Rysunek nie wymaga własnoręcznych podpisów jako właściwie zatwierdzony w systemie informatycznym Przedsiębiorstwa – Centrum Termoenergetyki

Rozwiązania zawarte w niniejszym opracowaniu stanowią tajemnicę przedsiębiorstwa Centrum Termoenergetyki Kraków w rozumieniu art.11, ust.4 ustawy o zwalczaniu nieuczciwej konkurencji i nie mogą być wykorzystywane, powielane czy udostępniane przez kogokolwiek bez pisemnego zezwolenia, pod rygorem sankcji finansowych i karnych.

Projektował	Sprawdził	Inwestor	Typ	Data	Skala
J. Janik	M. Janik	Węglokoks Energia ZCP	WR–10/EM	02/2023	1:15

Centrum Termoenergetyki Kraków
Tel: 48 (604) 251 441

Ekonomizer

1023028 120 01–A1 | Edycja 0 | Arkusz 1/1